CF35HA-1

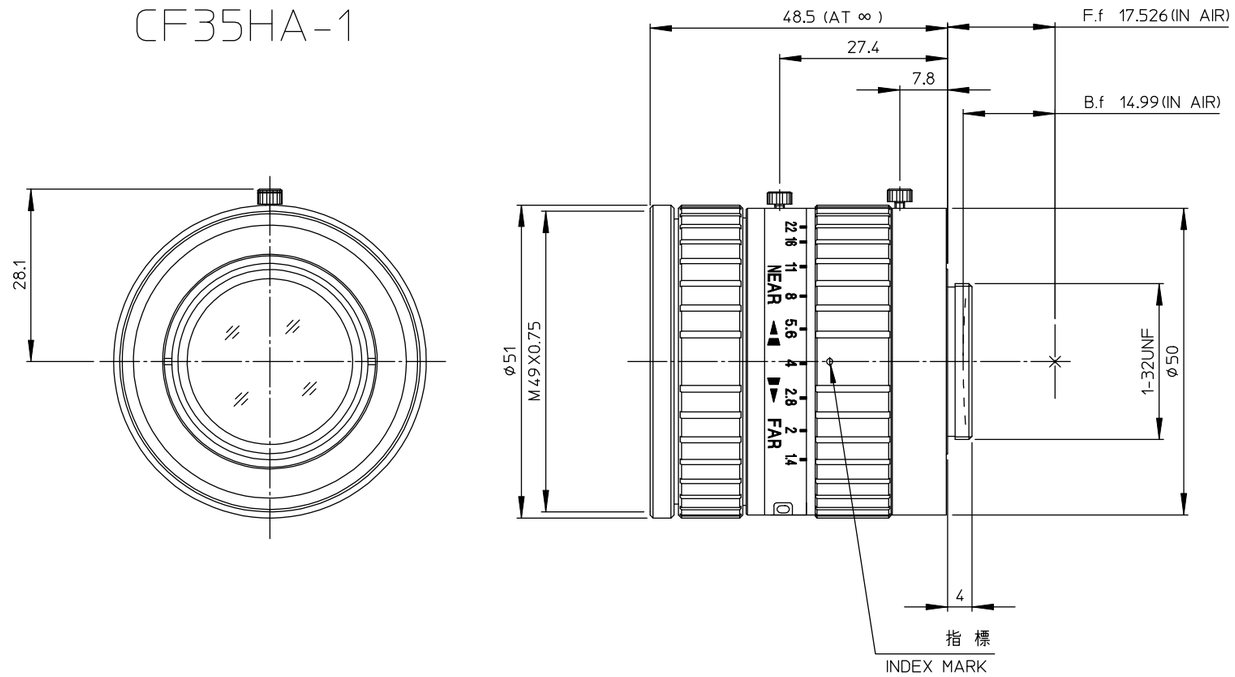

GLC047A0010111

レンズ本体: 外観図
Outline drawing
CF35HA-1